Importa y garantiza

ESCUADRA BUSCA CENTRO

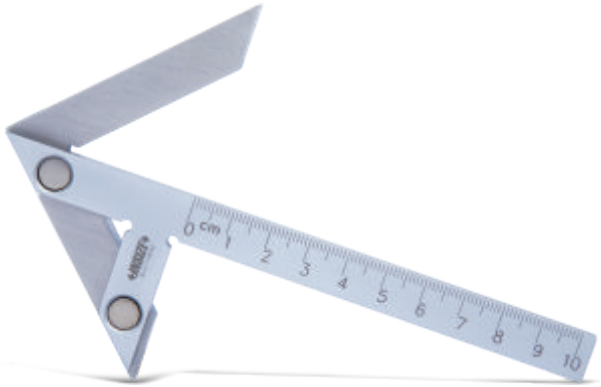

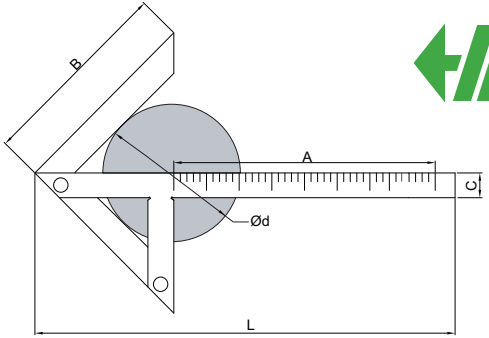

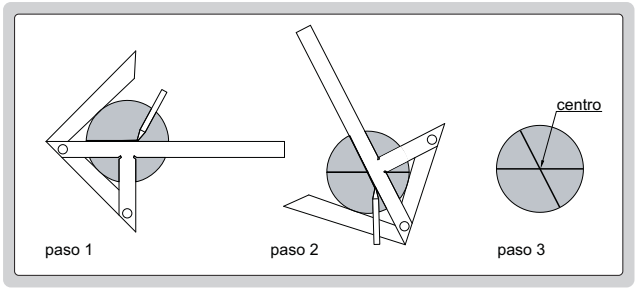

- Busca centros en piezas cilíndricas y ejes
- Acero inoxidable
- Cromo mate

(mm)

Código	Medida(AxB)	Diámetro del eje(Ød)	Exactitud	C	L
7205-100	100X70mm	4 - 90mm	±0.15mm	12	153
7205-200	200x150mm	6 - 220mm	±0.15mm	15	310